HAUSANSCHLUSSVERSTÄRKER PROFI-LINE BKE-PS

- In der folgenden Übersicht sind die Hausanschluss-verstärkertypen für KDG zu finden
- BKE-PS Verstärker: Rückweg fix an Bord
- Präzise und zuverlässige Einstellung über Pegelsteller (PS) zur kontinuierlichen Dämpfungs- und Entzerrungseinstellung
- Geringes Rauschmaß
- LED Betriebsanzeige
- Vodafone Kabel Deutschland GmbH Zulassung

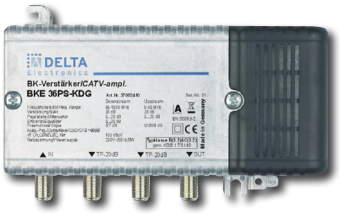

Geräte BKE-PS

Typ		BKE 22 PS-KDG	BKE 33 PS-KDG	BKE 36 PS-KDG	BKE 39 PS-KDG
Artikel-Nr.		57002408 (VPE:10)	57002409 (VPE:10)	57002410 (VPE:10)	57002411 (VPE:10)
		57002595 (VPE:1)	57002596 (VPE:1)	57002597 (VPE:1)	57002598 (VPE:1)
Beschreibung		Verstärker m. Pegelsteller	Verstärker m. Pegelsteller	Verstärker m. Pegelsteller	Verstärker m. Pegelsteller
Frequenzbereich US / DS	MHz	5-65 / 85-1006	5-65 / 85-1006	5-65 / 85-1006	5-65 / 85-1006
Verstärkung US / DS	dB	18 / 20	25 / 33	25 / 35	29 / 39
Einstellung Pegel/Entzerrung DS	dB	0 ... 20	0 ... 20	0 ... 20	0 ... 20
Interstage Entzerrung DS (Jumper)		0 / 7	0 / 7	0 / 7	0 / 7
Rauschmaß US/DS dB		5 / 6	5 / 6	5 / 6	5 / 6
Ausgangspegel CENLEC42 flat dBµV		100	98	100	101
Rückweg (KDG 1TS140)	dB	mittlere Last	mittlere Last	mittlere Last	mittlere Last
Einstellung Pegel US	dB	0 ... 20	0 ... 20	0 ... 20	0 ... 20
Rückwegentzerrer	dB	-	-	0 / 3 / 6 / 9	0 / 3 / 6 / 9
Messbuchse		-	-	Eingang+Ausgang	Eingang+Ausgang
Stromversorgung	V~/W	230 / 7,5	230 / 8	230 / 8	185-265 / 6
Maße / Gewicht	mm / kg	153 x 95 x 53 / 0,8	153 x 95 x 53 / 0,8	153 x 95 x 53 / 0,8	153 x 95 x 53 / 0,8
KDG Klasse		B (1.1)	B (3.1)	B (3.2) + C (3.2)	C (4.2)

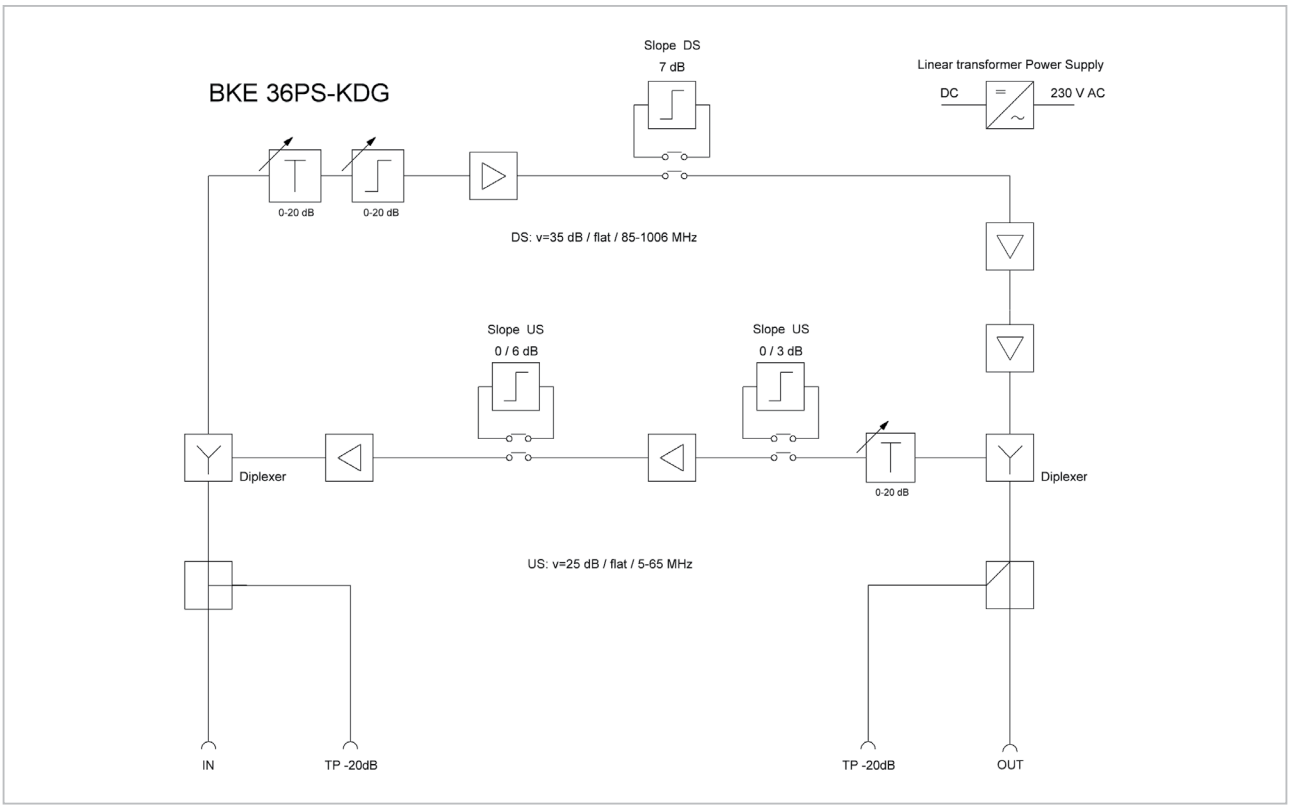

HFC-KOMPONENTEN